Option 1 = Änderung anschl. Rahmen (Stehbolzen)
Zeichnung erforderlich
Option 2 = Führungsaufnahme (Schlosser, Spezial)
Zeichnung erforderlich
Option 3 = Auslösewelle Vkt 20 L = STM + 120 mm
Option 4 = Änderung Schalter (Rasten,Sprung,etc) wm.
(Schalter schleichend 1/Ö - 1/S im Standard)
Option 5 = Prüfung nach EN81- x A3

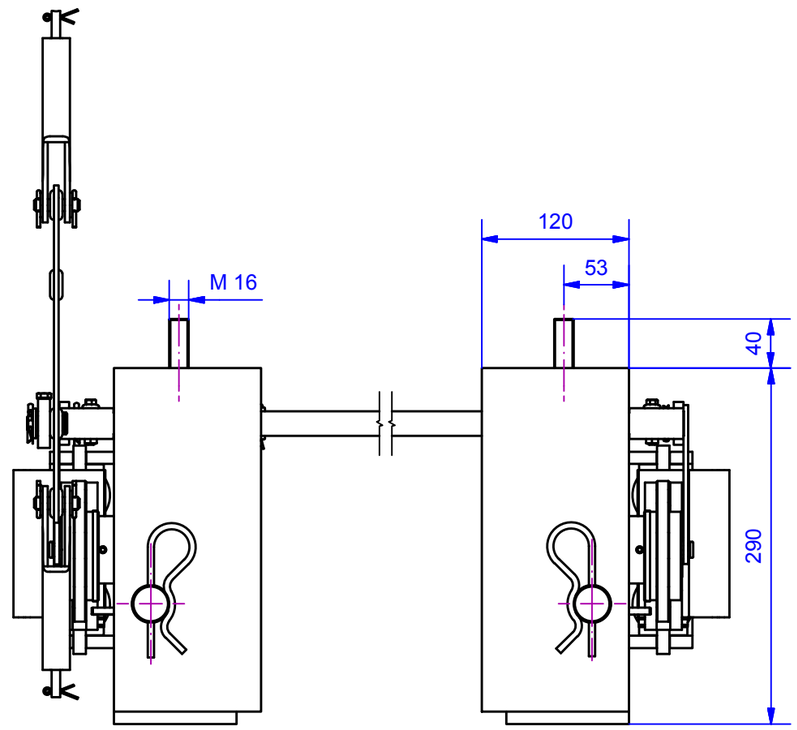

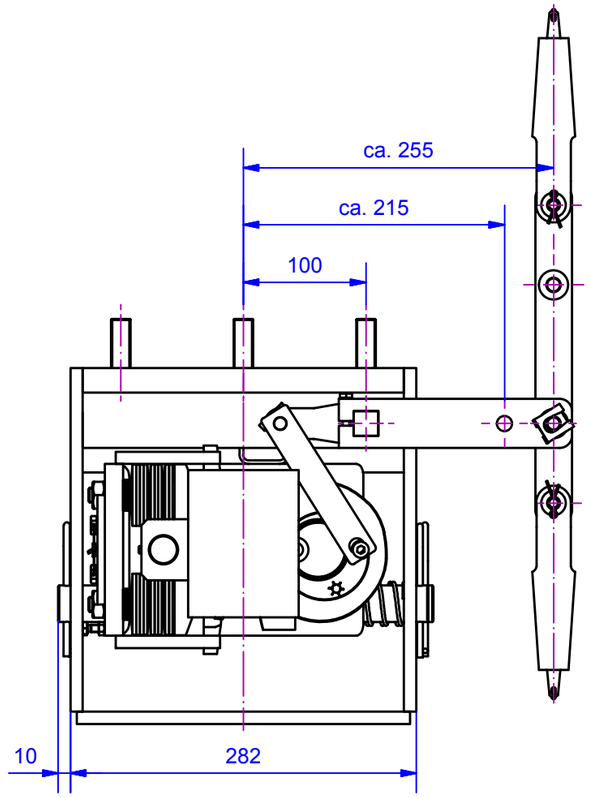

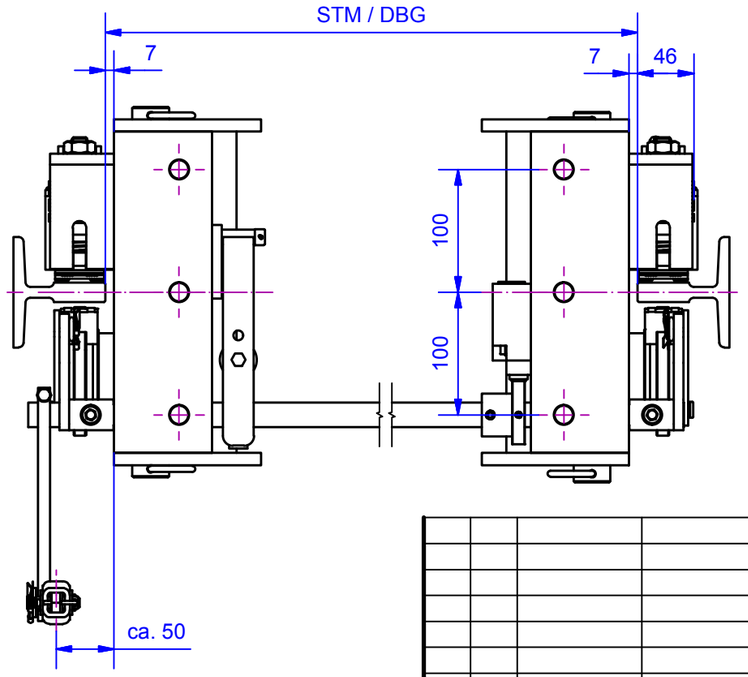

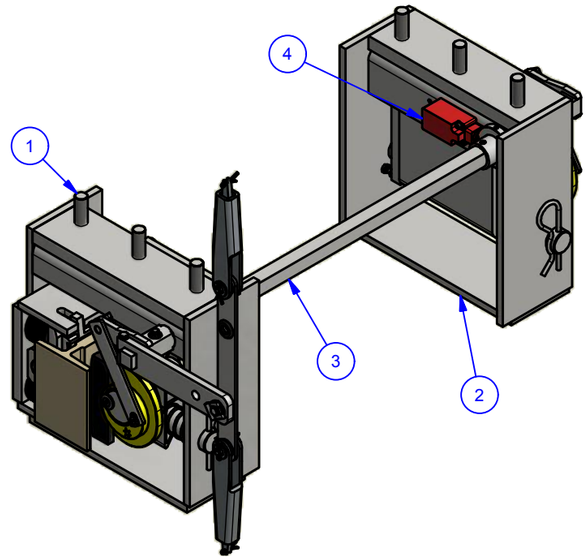

Schiene gespant !
Schiene ≥ 90/75/16

Änd.	kommt vor	Änderungs-Nr.	Änderung	Datum: Gez.	Name	Ges.

Vertraulich, alle Rechte vorbehalten ISO 16016
Weitergabe sowie Vervielfältigung dieses Dokuments, Verwertung und Mitteilung seines Inhalts sind verboten, soweit nicht ausdrücklich gestattet.Zuwiderhandlungen verpflichten zu Schadensersatz.
Alle Rechte für den Fall der Patent-, Gebrauchsmuster- oder Geschmacksmustereintragung vorbehalten.

Oberflächen	Ra in um	ISO 1302
Allgemeintoleranzen Schweißkonstruktionen		ISO 13920-BF

Aufzugtechnologie Schlosser

Verwendungsbereich Schiene 16 - 19 mm Unter dem Fahrkorb		Werkstoff	Halbzeug
		Maßstab im Orig. 1:5 (1:7,5)	Masse(Gewicht) 59,2 kg
Maße in mm	Datum / Name Gez. 12.04.2016 Martinez Gepr. 02.06.2016 HTS Ges. Abt.	Benennung Sicherheitsmodul Va < 2,5 m/s	
Tolerierung ISO 8015 ISO 2768-mH	AUFZUGTECHNOLOGIE SCHLOSSER D-85221 Dachau	Zeichnungs-Nr. EB75GD Typ2-0 V2-0	Änd. / Blatt 1 / A3

U:\AA NEUANFANG\Sicherheitsmodule\Ab-Auf\Einzelmodule\EB 75 GD\EB75GD Typ2-0 V2-0.idw